PL Przedłużacz biurkowy wpuszczany okrągły

EN Pull-out power socket - round

RU Выдвижной настольный удлинитель, круглый

AE-BPW3S60U-20	metal, metal, металл tworzywo, plastic, пластмасса	czarny, black, черный
AE-BPW3S60U-80		srebrny, silver, серебристый

AC 220-240V 50-60 Hz | MAX 3600W | IP 20 | SCHUCKO | USB 5V/2A | 1,5 m | ø60mm

Rysunek techniczny produktu | Product technical drawing | технический чертеж

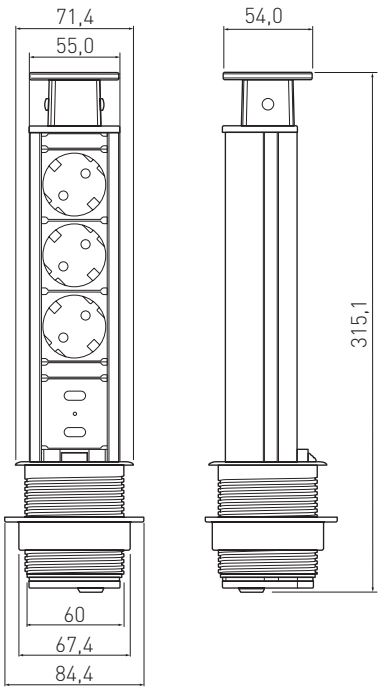

Przykładowa aranżacja | examples of arrangements | Применение